Ecowec-teollisuusvaihdin XR10 HST

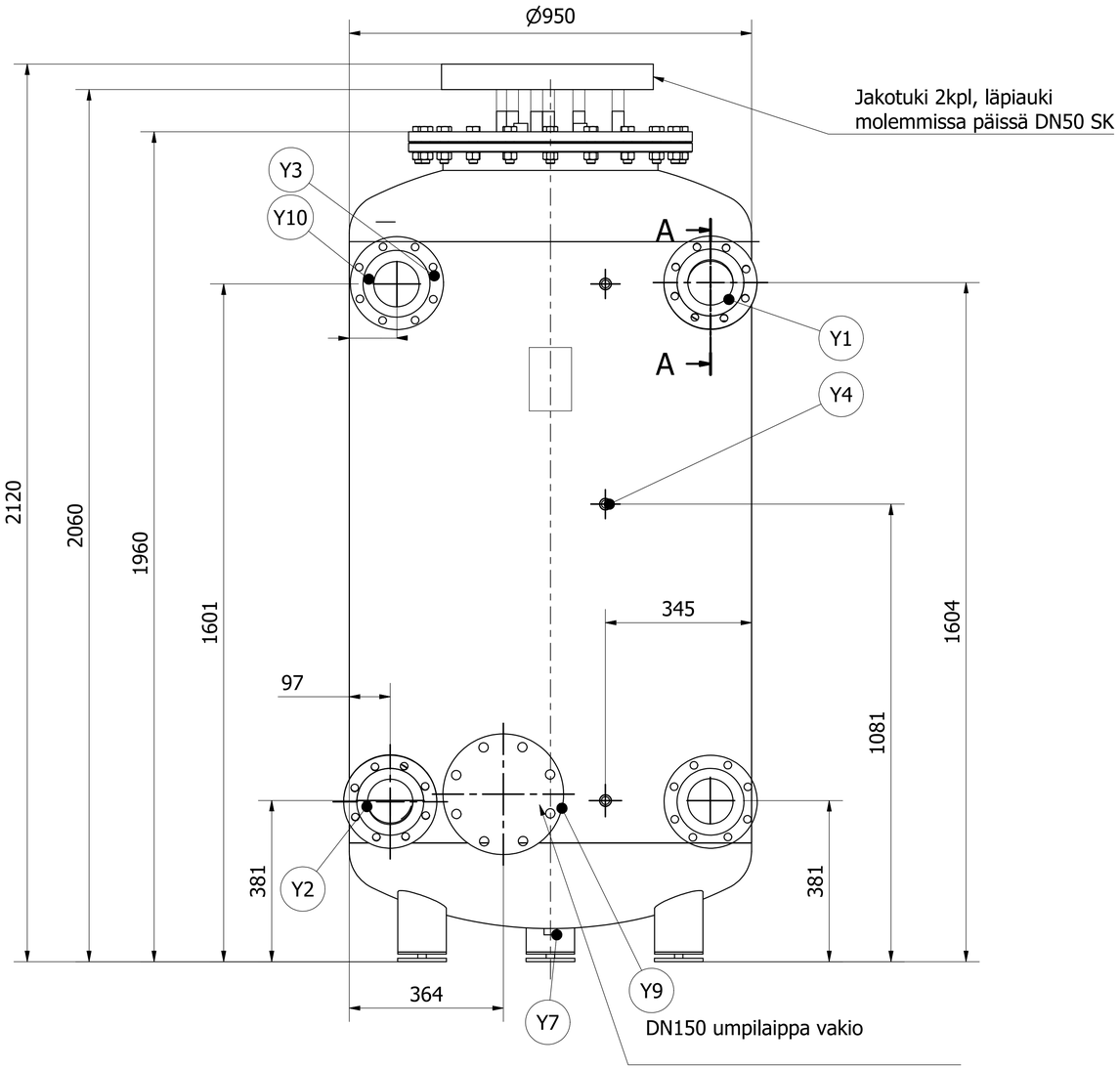

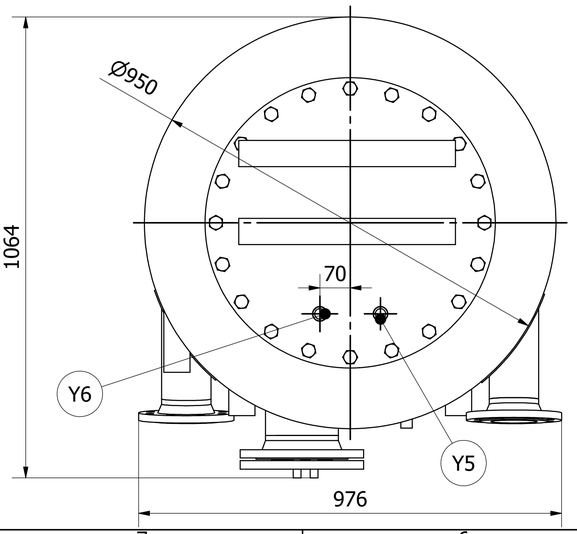

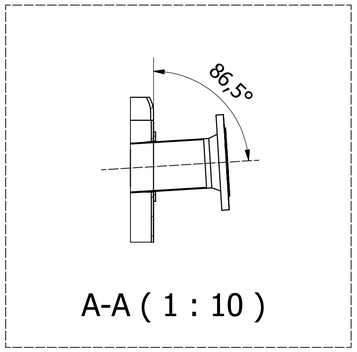

REV	QUAN	DATE	NAME	APPROVED	DESCRIPTION
1					
2					
3					

	SUUNNITTELUN TIEDOT		
1	RS-PÄÄTÖS		DA-317-15-265923
2	KÄYTETTÄVYYSLAUSUNTO		VTT-S-04903-15

	YHTEET			
YHDE	NIMITYS	DN	LUOKKA	TYYPPI
Y1	Viemäri	100	PN10	
Y2	Viemäri	100	PN10	
Y3	Lämpöpumpun primääripiiri	100	PN6	
Y4	Lämpötilanmittaus	1/2"		
Y5	Säiliön täyttö	3/4"		
Y6	Varoventtiil	3/4"		
Y7	Tyhjennys	3/4"		
Y8	Tarkastusyhde	DN500		
Y9	Tarkastusyhde	DN150	PN10	
Y10	Lämpöpumpun primääripiiri	100	PN6	

Y10, vastuksen maksimipituus
säiliön sisäpinnasta 450mm

Y3, vastuksen maksimipituus
säiliön sisäpinnasta 350mm

ECOPAL OY

Supplier or Designer

Supplier's or Designer's Drawing number

	Name	Date
Designed	Tva	16.6.2015
Checked	Jha	25.6.2015
Approved		

Area

Building/Function

Drawing title

Teollisuusvaihdin XR10 HST (A2)

Drawing number 1962-201

Associate to Drawing

Replace

Replaced

Phase

Weight kg -

Scale 1:10

Application

Part list

Part list

Revision 00

1 /1